GROVE	HAKENFLASCHE 20 T HOOK BLOCK 20 T	BILDTAFEL PICTORIAL DISPLAY			GMK 5095 BE 705 G 525
		11.06	3089182-ETL #	1/1	

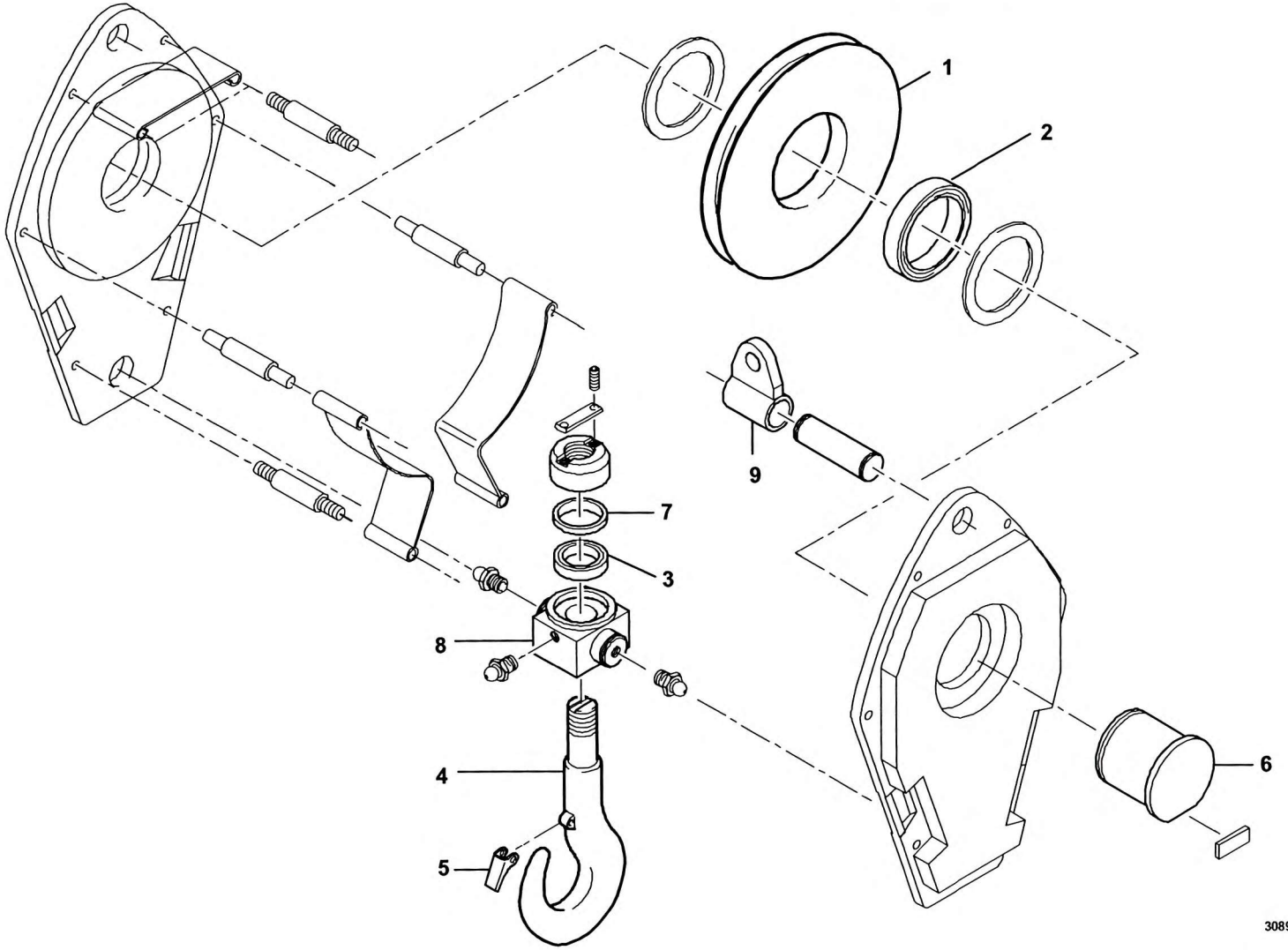

3089182-0-BL01-1106-0000